HOEFLON

C1

KLEINSTE KRACHTPATSER

APERS
industrial services

Telefoon 070 - 369 64 51
E-mail info@apers-industrial.nl
www.apers-industrial.nl

HOEFLON C1 PICK AND CARRY

De C1 mini-hijskraan is klein maar krachtig! Door de compacte afmeting kun je deze minikraan op een aanhangwagen of in een bestelbus vervoeren. De kraan past in een lift waardoor het transport naar een verdiepingsvloer of het dak een eenvoudige klus is.

Door de rupsbanden verplaatst de kraan zich makkelijk op een ruw oppervlak en veroorzaakt geen schade aan een al afgewerkte vloer. De kraan is voorzien van smart software waardoor veiligheid op de werkplek gegarandeerd is.

De C1 is de ultieme oplossing voor het hijsen van glaspanelen en andere zware bouwmaterialen op moeilijk bereikbare plaatsen op een project.

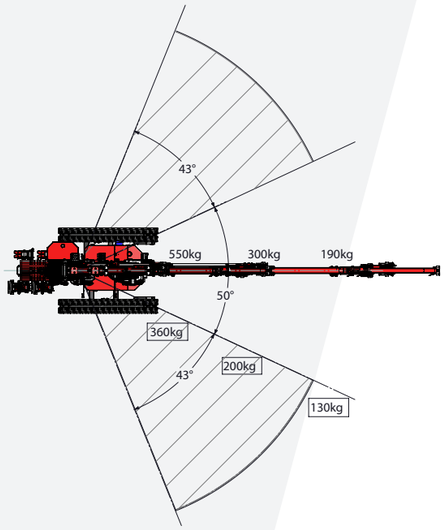

Standaard

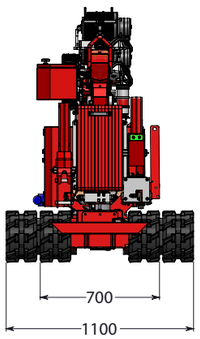

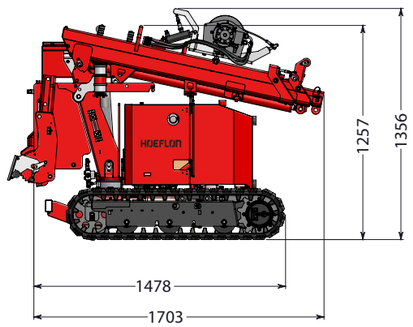

Standaard configuratie

Capaciteit	550kg
Giekvlucht	4,6m en zonder opties 3,3m
Hijshoogte	5,6m en zonder opties 4,4m
Transportstand(l x b x h)	1,75 x 0,7 x 1,26m
Totaal gewicht	960kg en met opties 1060kg
Giekhoek	-5 tot 75°
Mastsysteem	Cilinder en kettingsysteem
Zwenkbereik	136°
Rijsnelheid	1e versnelling 0,5km/h
	2e versnelling 1,1km/h
Aandrijving	Accu
Hellingshoek rijden	20°
Scheefstand rijden	22°
Bodemdruk rups transport	0,28kg/cm²
	0,31kg/cm² volledige configuratie
	1,04kg/cm² met hijslast(780kg)
Uitschuifbaar en afneembare ballast	290kg
Transportrek	150kg
Geluidsniveau	65dB

Accessoires/Opties

Afmetingen met opties (l x b x h)	1,86 x 0,94 x 1,4m volledige configuratie
Lier(50kg) 1	460kg
Lierkabel	25m
Lierkop	12kg
Verlengdeel(11kg) 2	925mm
Versteldeel	30° instelbaar
Rupsen 3	nonmarking
Opbergkoffer 4	
Converter	230V / 24V

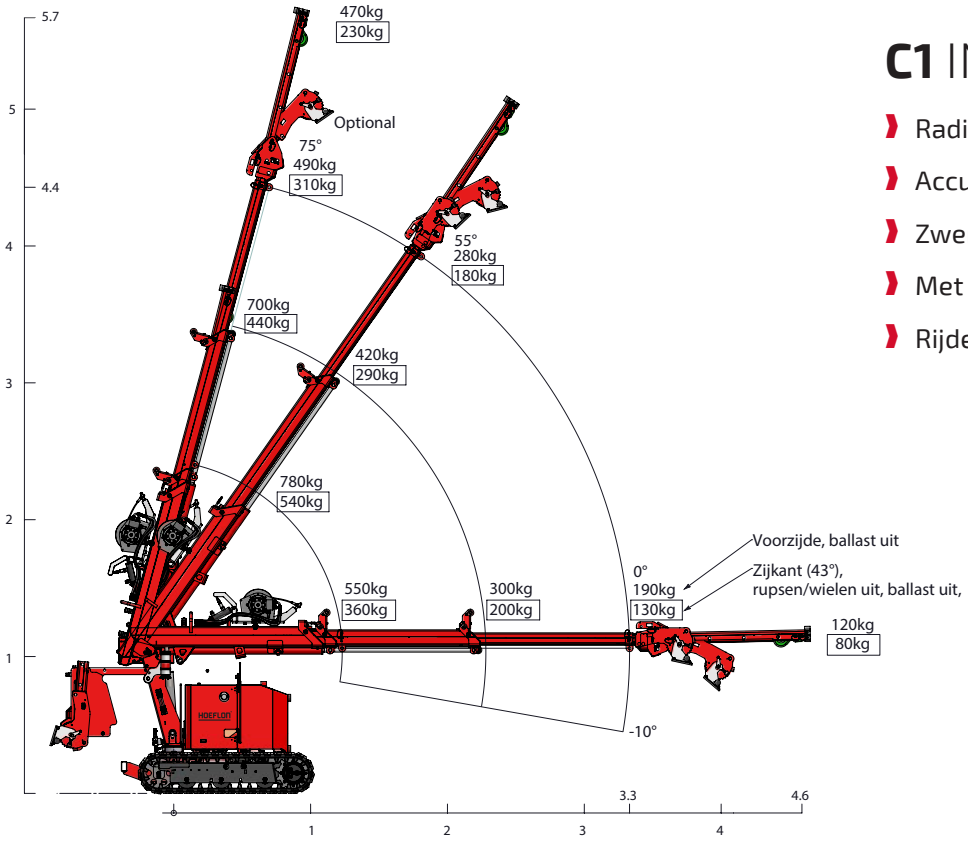

C1 IN HET KORT

- Radiografische bediening
- Accuaandrijving
- Zwenkt links en rechtsom
- Met hijslier
- Rijden met last

Met fly-jib

Aan vermelde waarden kunnen geen rechten ontleend worden

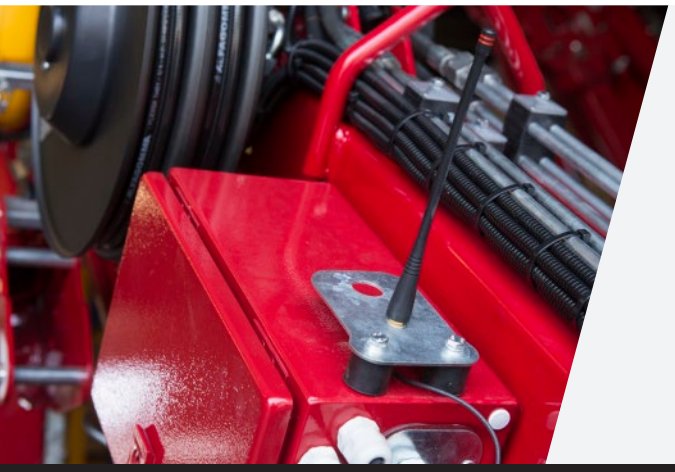

De Hoeflon mini-hijskranen zijn multifunctioneel inzetbaar op projecten voor het hijsen van zware materialen in een beperkte of moeilijk bereikbare ruimte. Wij denken graag met u mee in oplossingen. Vraag naar de mogelijkheden!

HOEFLON®

APERS
industrial services

Telefoon 070 - 369 64 51 - www.apers-industrial.nl